UNIVERSITA' DEGLI STUDI DI NAPOLI FEDERICO II

DIARC

DIPARTIMENTO DI ARCHITETTURA

info **dipartimento: www.diarc.unina.it**

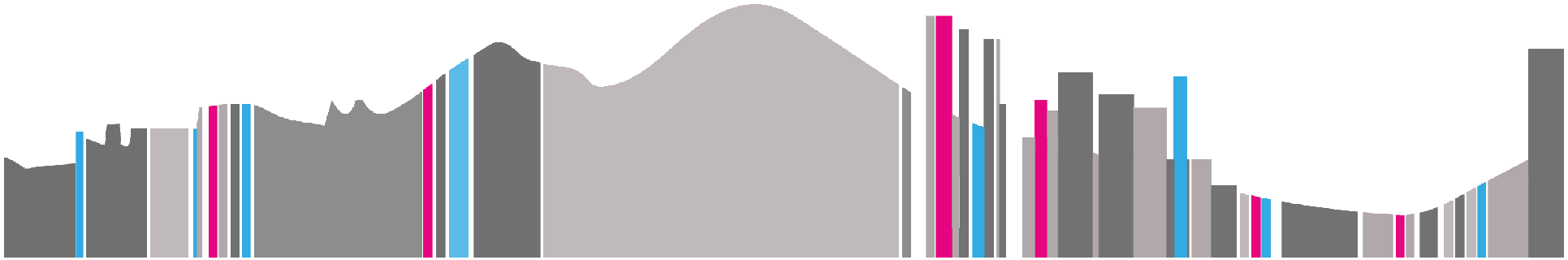

DiARC

laurea in Scienze dell'Architettura

Università degli Studi di Napoli Federico II

info **dipartimento: www.diarc.unina.it**

TEST DI INGRESSO

iscrizione al test http://www.universitaly.it

Corso di Studi triennale in Scienze dell'Architettura

www.scienzearch.unina.it

Coordinatore del corso di studi: Prof. **Federica Visconti**
federica.visconti@unina.it

DiARC

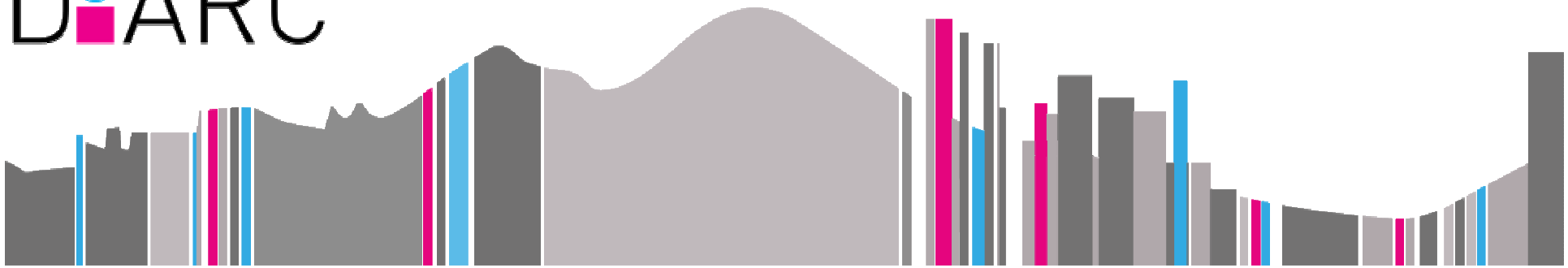

Corso di Studi in Scienze dell'Architettura

TRIENNALE 3

Il Corso è **finalizzato a preparare un laureato in grado di:**
comprendere e saper fare quanto occorre per collaborare alla produzione architettonica,
sia come **LIBERO PROFESSIONISTA** sia come **RESPONSABILE IN ENTI PUBBLICI O PRIVATI**,
che abbia dimestichezza
con le **tecniche** dell'architettura e della sua costruzione,
con **conoscenze di base** nei campi :

- **della progettazione**
- **del disegno**
- **del rilievo**
- **della storia**
- **dell'arredamento**
- **del design**
- **della tecnologia**
- **della costruzione**
- **del restauro**
- **dell'urbanistica**
- **dell'architettura del paesaggio**

DiARC

come si studia/Corso di laurea in Scienze dell'Architettura

Il corso di laurea in Scienze dell'Architettura prevede **20 esami**.
La didattica è organizzata in 2 semestri.

TRIENNALE 3

Ogni anno si acquisiscono **60 crediti formativi** (cfu), per un **totale di 180 cfu**, **frequentando** corsi monodisciplinari o integrati, laboratori, attività a scelta, tirocini, prova di inglese e finale (tesi di laurea).

I corsi sono calibrati in funzione dei tempi previsti per le attività in aula (lezioni, seminari, esercitazioni, prove pratiche) e l'apprendimento autonomo.
Le lezioni si svolgono dal lunedì al giovedì, mentre il venerdì è destinato alle attività a scelta.
I laboratori di sintesi finale consentono di scegliere il gruppo di discipline più vicine ai propri interessi e di orientarsi per eventuali studi successivi .

DIARC

come si studia/Corso di laurea in Scienze dell'Architettura

TRIENNALE 3

Il Corso di laurea in **Scienze dell'Architettura**

rivolge particolare attenzione

al progetto di architettura alla piccola scala

con particolare riguardo agli ambiti

DEL DESIGN
DELLA SCENOGRAFIA
DELL'ARCHITETTURA DEGLI INTERNI

DiARC

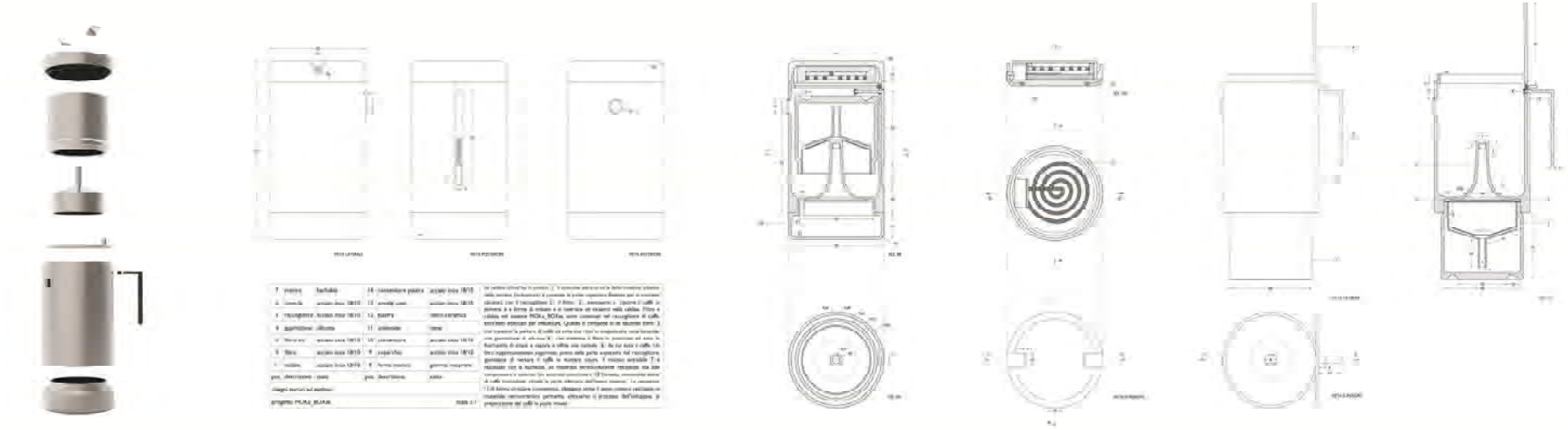

Anna Serena Esposito
Ina Bowinkelmann

I corsi in **Design** ed **Architettura degli Interni** indirizzano la formazione dell'architetto junior verso la professione di designer nei campi del product design, interior designer, graphic designer

Questi percorsi possono specificarsi, oltre che attraverso i corsi ordinari in Design e Architettura degli interni, anche attraverso le opportunità offerte dai Laboratori di Sintesi Finale e dal lavoro di tesi che potrà essere anche svolto in partenariato con aziende.

I DOCENTI DEL CORSO DI STUDI

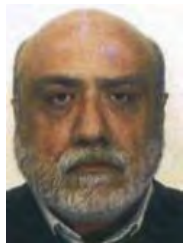

LE MATERIE

N°Esami	PRIMO ANNO	
1	*annuale*	**Istituzioni di analisi matematica e geometria** – *Corso integrato annuale*
		Geometria
		Analisi matematica
2	*annuale*	**Disegno dell'architettura** – *Corso integrato annuale*
		Disegno dell'Architettura
		Applicazioni di Geometria Descrittiva e Disegno Automatico
3	*annuale*	**Laboratorio di progettazione architettonica 1** – *laboratorio integrato*
		Progettazione architettonica – *caratterizzante -2°semestre*
		Teoria e tecnica della progettazione architettonica – *integrativo-1° semestre*
4	*semestrale*	**Storia dell'architettura 1** – *Corso monodisciplinare*
5	*semestrale*	**Costruzione delle opere di architettura** – *Corso monodisciplinare*
idoneità	*semestrale*	**Fondamenti di informatica** – *Corso monodisciplinare*
idoneità	*semestrale*	**Inglese** – *Corso monodisciplinare*
6		**Attività a scelta dello studente**

	SECONDO ANNO	
7	*semestrale*	**Fondamenti di urbanistica e pianificazione** – *Corso integrato*
		Pianificazione
		Urbanistica
8	*annuale*	**Teoria delle strutture** – *Corso monodisciplinare*
9	*semestrale*	**Rilievo e disegno automatico** – *corso monodisciplinare*
10	*semestrale*	**Laboratorio di tecnologia dell'architettura** - *laboratorio*
11	*semestrale*	**Storia dell'architettura 2** - *Corso monodisciplinare*
12	*semestrale*	**Laboratorio di progettazione architettonica 2** - *laboratorio monodisciplinare*
13	*semestrale*	**Architettura degli interni** – *Corso monodisciplinare*

	TERZO ANNO	
14	*semestrale*	**Laboratorio progettazione architettonica 3** – *laboratorio integrato semestrale*
		Composizione architettonica e urbana
		Estimo
15	*semestrale*	**Tecnica delle costruzioni** – *Corso monodisciplinare – semestrale*
16	*semestrale*	**Fondamenti di restauro** – *Corso monodisciplinare semestrale*
17	*semestrale*	*Corso monodisciplinare semestrale a scelta dello studente tra:*
		Disegno industriale
		Scenografia
18	*semestrale*	**Fisica tecnica ambientale** – *Corso monodisciplinare semestrale*
19	*semestrale*	**Laboratorio di sintesi finale** - *A scelta dello studente **
		Progettazione Architettonica
		Architettura degli Interni e Design
		Tecnologia dell'Architettura
		Attività a scelta dello studente
		Tirocinio formativo
20		**Prova finale- Tesi di laurea**

DIARC

dopo la laurea /Corso di laurea in Scienze dell'Architettura

TRIENNALE 3

La laurea triennale in **Scienze dell'Architettura** permette di sostenere

l'esame di stato per la sezione B dell'Albo degli Architetti

l'architetto junior potrà svolgere **compiti autonomi e di supporto** ed esercitare le funzioni di:

- **progettista** con i limiti di legge (nei settori "tradizionali" della progettazione architettonica, arredamento, urbanistica, architettura del paesaggio e restauro)
- **tecnico laureato esecutivo** negli uffici tecnici di enti pubblici, nell'ambito della manutenzione edilizia urbana, territoriale e dei beni architettonici
- **direttore tecnico** presso imprese pubbliche e private nel settore edilizio e ambientale
- **collaboratore** alla redazione di progetti esecutivi presso studi professionali e enti pubblici
- **assistente** alla direzione dei lavori nell'ambito di cantiere
- **designer** → **product designer**, **interior designer**, **graphic designer**

DIARC

dopo la laurea / esame di stato/albo professionale

In base alla classe di laurea, si può sostenere l'esame di stato per iscriversi alle sezioni A e B dell'Albo professionale dell'Ordine degli Architetti, Pianificatori, Paesaggisti e Conservatori.

In particolare:

- con la laurea in **Scienze dell'Architettura** (classe L17) si accede alla Sezione B dell'Albo, come ***architetto junior***
- con la laurea magistrale LM4 ("3+2") si accede alla Sezione A dell'Albo, come ***architetto***

DIARC

dopo la laurea /il percorso formativo- la laurea magistrale

3+2

Laurea primo livello
SCIENZE DELL'ARCHITETTURA
in classe L17-*Scienze dell'Architettura*

Laurea magistrale
ARCHITETTURA-PROGETTAZIONE ARCHITETTONICA
in classe LM4 -Architettura

DiARC

dove si studia

Le sedi
del Dipartimento di Architettura
sono nel cuore della città di Napoli

DiARC

dove si studia

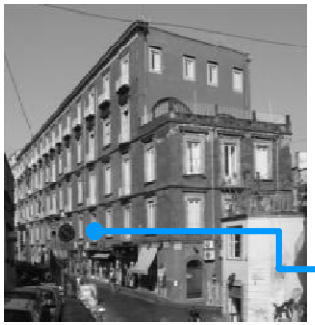

Palazzo Latilla
Via Tarsia, 31

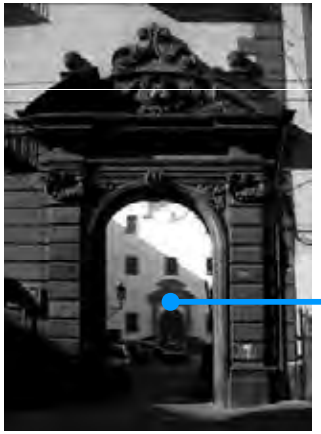

Complesso dello Spirito Santo
Via Toledo 402
Via Forno Vecchio 36

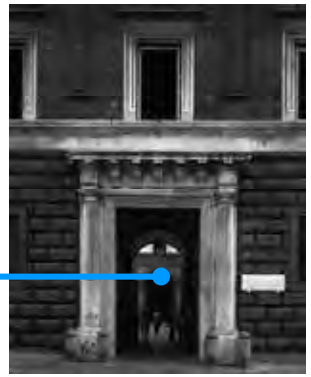

Palazzo Gravina
Via Monteoliveto, 3

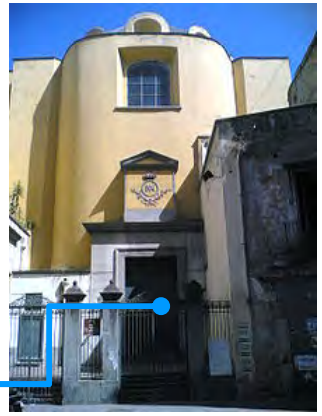

Chiesa dei
SS. Demetrio e Bonifacio
Piazzetta T. Monticelli

DiARC

dove si studia

- Metropolitana
- linea 1, piazza Dante, Università,
- Linea 2 Montesanto
- Cumana (Montesanto)
- Funicolare (Montesanto)

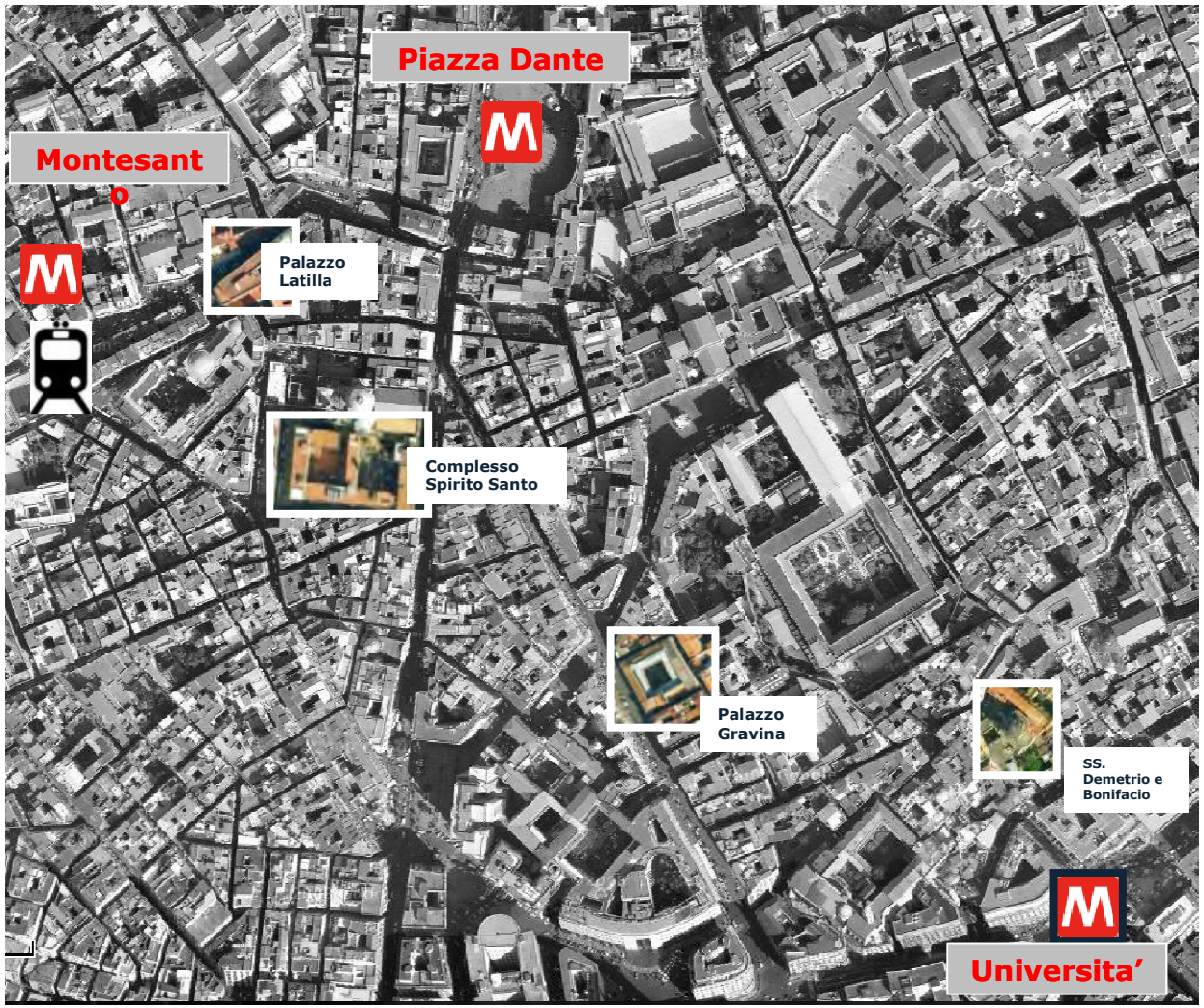

DARC

Le sedi_
Palazzo Gravina

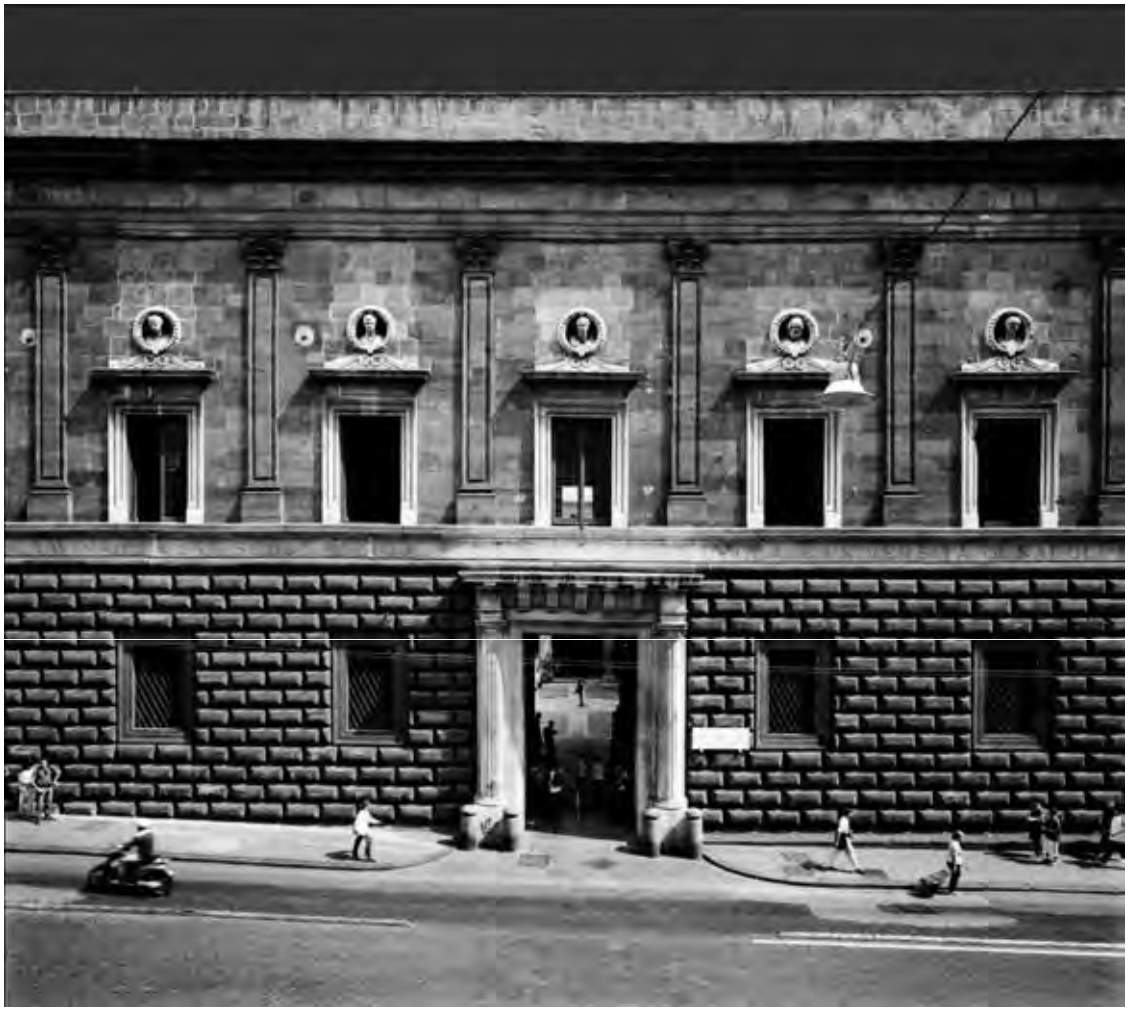

DiARC

Le sedi_
Palazzo Gravina

La biblioteca

DiARC

Le sedi_
Complesso dello Spirito Santo
Via Toledo/via Forno Vecchio

DiARC

Le sedi_
Complesso dello Spirito Santo
Via Toledo/via Forno Vecchio
Biblioteca Marcello Canino

DiARC

Le sedi_ Complesso dello Spirito Santo

DiARC

come si studia

La didattica è organizzata in 2 semestri

separati da

3 sessioni di esami

DIARC

come si studia

modalità didattiche avanzate

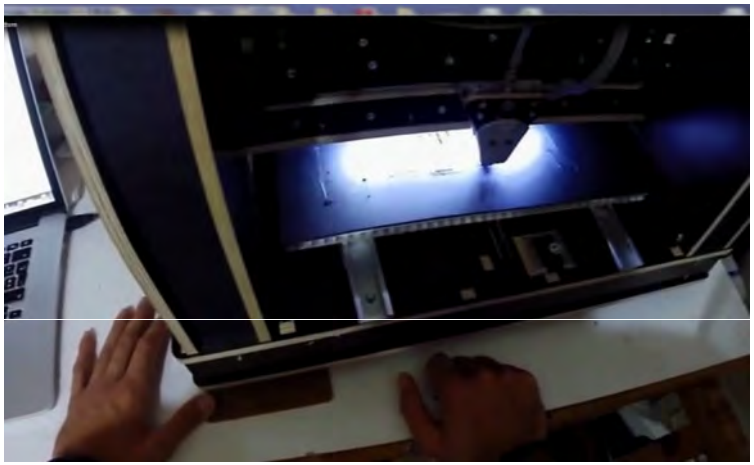

STAMPANTE 3D

RILIEVI DA DRONE

DIARC

come si studia

modalità didattiche avanzate

RILIEVI LASER SCANNER

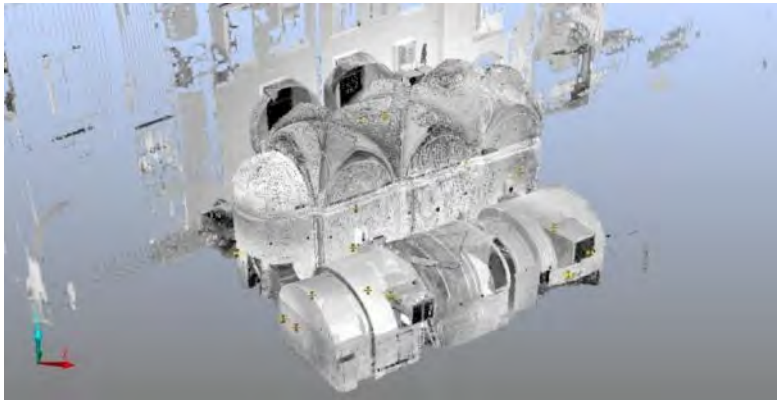

DiARC

i laboratori

DiARC

DiARC

DiARC

workshop

MOBILE
WORKSHOP

03

14|15|16
NOVEMBRE
2014

DIARC

MOBILarch

HUB_SPA

DIARC

workshop

DiARC

mostre

DIARC

convegni

DiARC

Visite in cantiere

DiARC

workshop

DIARC

Visite in cantiere

DiARC

erasmus

DiARC

programmi internazionali

DiARC

TIROCINI: UN'OPPORTUNITA' DI COLLEGAMENTO TRA UNIVERSITA' E MONDO DEL LAVORO

TIROCINI Esterni

- **presso ENTI:**
  (Uffici tecnici di Pubbliche Amministrazioni quali Comuni, Regioni, etc.)
- **presso ISTITUZIONI:**
  (Soprintendenza per i Beni architettonici e il Paesaggio, Direzioni Regionali MIBACT, Uffici tecnici di Fondazioni, etc.)
- **presso AZIENDE:**
  Attive sul territorio nei campi dell'urbanistica, dell'architettura, del restauro, della produzione edilizia, del design, etc.)
- **presso IMPRESE DI COSTRUZIONI**
- **presso STUDI PROFESSIONALI** accreditati mediante la stipula di Convenzioni o aderendo alla Open List istituita con la collaborazione tra Diarc e Ordini degli Architetti

TIROCINI Interni

- **Corsi di tirocinio interno**
- **Opportunità *intra moenia***
  (Convenzioni, programmi di ricerca scientifica etc.)

DIARC